SCHEMAT IDEOWY TP-7

Nr obwodu	1	2	3	4	5	6	7	8	9	10	11	12
Moc zainstalowana Pi [kW]	2.00	2.00	2.00	2.00	2.00	2.00	2.00	2.00	2.00	2.00	2.00	2.00
Typ przewodu	N2XH-J B2ca 3x2,5 mm²	N2XH-J B2ca 3x2,5 mm²	N2XH-J B2ca 3x2,5 mm²	N2XH-J B2ca 3x2,5 mm²	N2XH-J B2ca 3x2,5 mm²	N2XH-J B2ca 3x2,5 mm²	N2XH-J B2ca 3x2,5 mm²	N2XH-J B2ca 3x2,5 mm²	N2XH-J B2ca 3x2,5 mm²	N2XH-J B2ca 3x2,5 mm²	N2XH-J B2ca 3x2,5 mm²	N2XH-J B2ca 3x2,5 mm²
Obwód	gniazda 1 faz.	gniazda 1 faz.	gniazda 1 faz.	gniazda 1 faz.	gniazda 1 faz.	gniazda 1 faz.	gniazda 1 faz.	gniazda 1 faz.	gniazda 1 faz.	gniazda 1 faz.	gniazda 1 faz.	gniazda 1 faz.

Nr obwodu	13	14	15	16	17	18	19	20	21	22	23	24
Moc zainstalowana Pi [kW]	2.00	2.00	2.00	2.00	2.00	2.00	2.00	2.00	2.00	2.00	2.00	2.00
Typ przewodu	N2XH-J B2ca 3x2,5 mm²	N2XH-J B2ca 3x2,5 mm²	N2XH-J B2ca 3x2,5 mm²	N2XH-J B2ca 3x2,5 mm²	N2XH-J B2ca 3x2,5 mm²	N2XH-J B2ca 3x2,5 mm²	N2XH-J B2ca 3x2,5 mm²	N2XH-J B2ca 3x2,5 mm²	N2XH-J B2ca 3x2,5 mm²	N2XH-J B2ca 3x2,5 mm²	N2XH-J B2ca 3x2,5 mm²	N2XH-J B2ca 3x2,5 mm²
Obwód	gniazda 1 faz.	gniazda 1 faz.	gniazda 1 faz.	gniazda 1 faz.	gniazda 1 faz.	gniazda 1 faz.	gniazda 1 faz. PEL	gniazda 1 faz. PEL	gniazda 1 faz. PEL	gniazda 1 faz. PEL	gniazda 1 faz. PEL	gniazda 1 faz. PEL

Nr obwodu	25	26	27	28	29	30	31	32	33	34	35	36
Moc zainstalowana Pi [kW]	2.00	2.00	2.00	2.00	2.00	2.00	2.00	2.00	2.00	2.00	2.00	2.00
Typ przewodu	N2XH-J B2ca 3x2,5 mm²	N2XH-J B2ca 3x2,5 mm²	N2XH-J B2ca 3x2,5 mm²	N2XH-J B2ca 3x2,5 mm²	N2XH-J B2ca 3x2,5 mm²	N2XH-J B2ca 3x2,5 mm²	N2XH-J B2ca 3x2,5 mm²	N2XH-J B2ca 3x2,5 mm²	N2XH-J B2ca 3x2,5 mm²	N2XH-J B2ca 3x2,5 mm²	N2XH-J B2ca 3x2,5 mm²	N2XH-J B2ca 3x2,5 mm²
Obwód	gniazda 1 faz. PEL	gniazda 1 faz. PEL	gniazda 1 faz. PEL	gniazda 1 faz. PEL	gniazda 1 faz. PEL	gniazda 1 faz. PEL	gniazda 1 faz. PEL	gniazda 1 faz. PEL	gniazda 1 faz. PEL	gniazda 1 faz. PEL	gniazda 1 faz. PEL	gniazda 1 faz. PEL

Nr obwodu	37	38	39	40	41	42	43	44	45	46	47
Moc zainstalowana Pi [kW]	2.00	2.00	2.00	2.00	2.00	2.00	0.00	0.00	0.10	0.25	1.44
Typ przewodu	N2XH-J B2ca 3x2,5 mm²	N2XH-J B2ca 3x2,5 mm²	N2XH-J B2ca 3x2,5 mm²	N2XH-J B2ca 3x2,5 mm²	N2XH-J B2ca 3x2,5 mm²	N2XH-J B2ca 3x2,5 mm²	Rezerwa	Rezerwa	N2XH-J B2ca 3x2,5 mm²	N2XH-J B2ca 3x2,5 mm²	N2XH-J B2ca 5x4 mm²
Obwód	gniazda 1 faz. PEL	gniazda 1 faz. PEL	gniazda 1 faz. PEL	gniazda 1 faz. PEL	gniazda 1 faz. PEL	gniazda 1 faz. PEL			zasilacz VAV 230/24V	zasilacz VAV 230/24V	tablica TKL-6

SCHEMAT IDEOWY TR-7

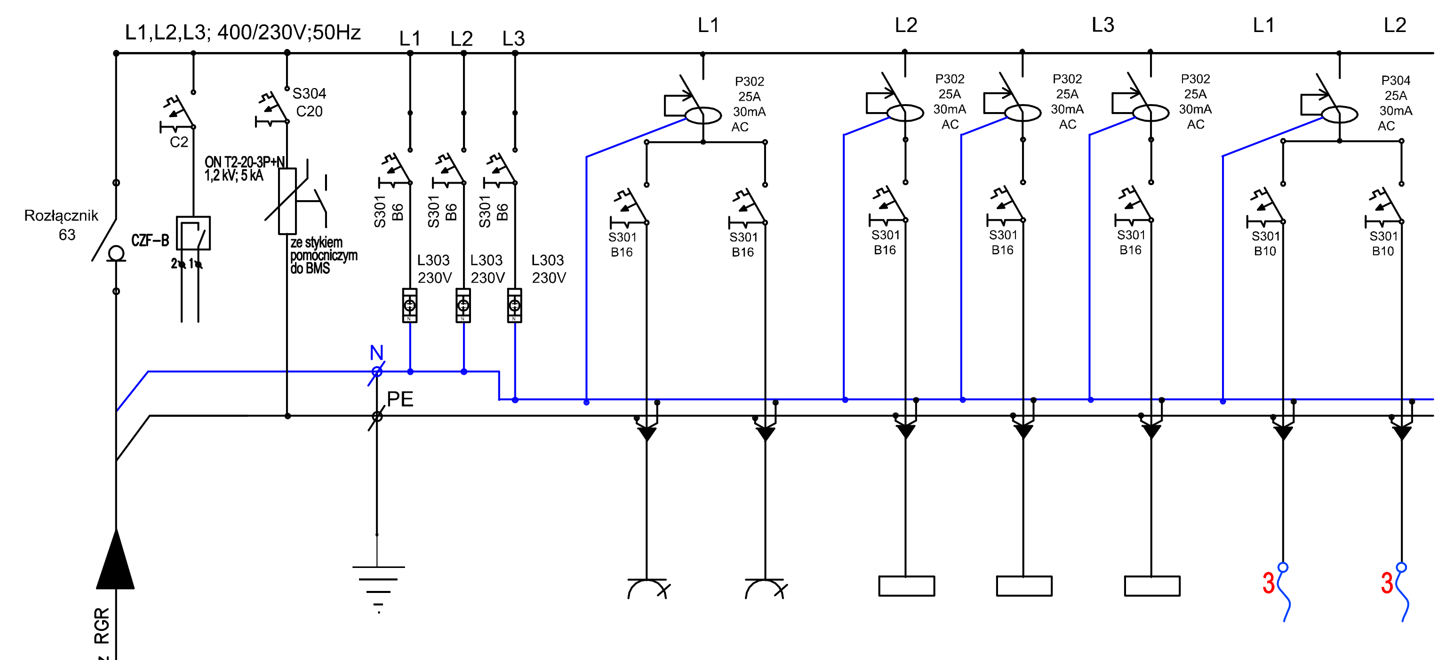

Nr obwodu	1	2	3	4	5	6	7
Moc zainstalowana Pi [kW]	2.00	2.00	1.20	0.50	0.50	0.00	0.00
Typ przewodu	N2XH-J B2ca 3x2,5 mm²	N2XH-J B2ca 3x2,5 mm²	N2XH-J B2ca 3x2,5 mm²	N2XH-J B2ca 3x2,5 mm²	N2XH-J B2ca 3x2,5 mm²	Rezerwa	Rezerwa
Obwód	gniazda 1 faz.	gniazda 1 faz.	klimatyzator KLS-4	rozdzielacz c.o.	rozdzielacz c.o.		

OBLICZENIA TABLICA TR-7

Wyszczególnienie	Pz	wsp. jedn.	Pi
	kW	k	kW
gniazda	6.20	0,85	5,27
Pn =	6,20	Psz =	5,27
In =	9,94	Isz =	8,45

UWAGA:
Odpływy w rozdzielniwyprowadzić na listwę WAGO

OBLICZENIA TABLICA TP-7

Wyszczególnienie	Pz	wsp. jedn.	Pi
	kW	k	kW
gniazda	85.79	0,40	34,32
Pn =	85,79	Psz =	34,32
In =	86,60	Isz =	34,64

UKŁAD SIECI: TN-S
SYSTEM OCHRONY RZECIWPORAŻENIOWEJ: SAMOCZYNNE WYŁĄCZANIE ZASILANIA

WOJEWÓDZKIE PRZEDSIĘBIORSTWO USŁUG INWESTYCYJNYCH
ul. Tadeusza Wyrzykowskiego 3, 06-400 Ciechanów
biuro@wpui.pl
REGON: 130013128, NIP: 5660004573

NAZWA ZAMIERZENIA BUDOWLANEGO:
Budowa nowego budynku z przeznaczeniem na Centrum Psychiatrii wraz z wyposażeniem oraz przebudowa Kliniki Psychiatrii, Stresu Bojowego i Psychotraumatologii

INWESTOR:
WOJSKOWY INSTYTUT MEDYCZNY PAŃSTWOWY INSTYTUT BADAWCZY

LOKALIZACJA ZAMIERZENIA BUDOWLANEGO:
ul. Szaserów 128, 04-141 Warszawa, część dz.ew. nr 8/4 z obrębu 3-04-03

PROJEKT TECHNICZNY
SCHEMAT ROZDZIELNI TP-7 i TR-7
TEMAT RYSUNKU:

DATA: 10.12.2025

Projektant:
mgr inż. Jerzy Zieliński
nr upr. bez ograniczeń 158/Wa/74

SKALA: 1 : 100

Sprawdzający:
mgr inż. Edward Lewandowski
nr upr. bez ograniczeń Cie-17/83

NR RYS: E-14